Fisher&Paykel

הוראות התקנה

מקרר ActiveSmart™ Slide-in

דגמים: RS90A , RS90AU

מקרר זה מכיל נוזל קרור איזובוטאן דליק (R600a).

⚠ אזהרה!

סכנת התחשמלות - יש לקרוא ולפעול בהתאם לאזהרות הבטיחות המתוארות במדריך התקנה זה לפני הפעלת המכשיר. אי ביצוע הוראה זו עלול לגרום למוות, להלם חשמלי, לשריפה או לפציעה של אנשים.

⚠ אזהרה!

סכנת פציעה - יש להשמר מקצות לוח חדים. חוסר זהירות עלול לגרום לפציעות או לחתכים.

⚠ אזהרה!

- **למכשיר זה מרכז כובד גבוה ויש לאבטחו מפני נפילה.**
- **להבטחת היציבות תחת עומס יש להתקין לפי ההוראות את המסגרת נגד התהפכות המסופקת.**

נא לעקוב אחר שלבי ההתקנה כדי להבטיח פעולה תקינה.

חשמל

- יש להבטיח גישה לשקע החשמל.
- יש לחבר מכשיר זה למעגל חשמלי עם נתיך הגנה נפרד.
- השקע צריך לתמוך בהספק החשמל המקסימלי של מכשיר זה כמפורט על התווית שבימין המגירה.
- ודאו שמתח החשמל המגיע לשקע שבקיר הוא 240V-220V 50Hz עם הארקה תקנית.
- החיבור לחשמל חייב לעמוד בדרישות התקינה המקומית.

מיקום

- אין להעמיד מכשיר זה במקום בו יהיה חשוף לשמש ישירה או מקורות חום כמו למשל תנור.
- המכשיר מיועד לשימוש ביתי בלבד ויש להשגיח עליו היטב כאשר הוא מופעל בקרבת ילדים.

דגמים שמפיקים מים וקרח

- יש להתקין את צנרת אספקת המים וניקוז המים ע"י אנשי מקצוע מוסמכים.
- היצרן לא יהיה אחראי לנזק כלשהו כתוצאה מהתקנת צנרת לא טובה.

אביזרים אופציונליים

- המכשיר הסטנדרטי אינו כולל לוחות דלת. להתקנת המקרר בצורה משולבת עם ריהוט המטבח, הלקוח צריך לספק אותם. אביזרי התקנת לוחות הדלת כן מסופקים.
- לוחות דלת מותאמים אישית, אינם מתאימים לדגמים שמנפיקים קרח ומים.
- ערכות סטנדרטיות של Fisher & Paykel (לוחות דלת נירוסטה EZKleen, מק"ט: RD90U או RD90) ניתן לרכוש דרך משווק מורשה או באופן מקוון באתר www.fisherpaykel.com (שירות זה זמין בשווקים נבחרים בלבד).

חשוב! יש לשמור על הוראות אלה

הדגמים המתוארים במדריך התקנה זה עשויים שלא להיות זמינים יותר וכן הם עשויים להשתנות עם הזמן. לקבלת פרטים מעודכנים על דגם זה יש לפנות לאתר האינטרנט www.fisherpaykel.com או למשווק המורשה של Fisher & Paykel.

③ רשימת חלקים

ערכת התאמת לוח דלת - מסופקת עם מקרר סטנדרטי.

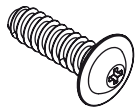

בורג 4x14 עם דיסקית (34)

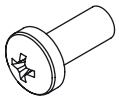

בורג צידי (10)

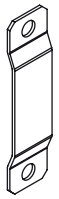

תפס צידי (10)

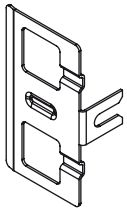

מסגרת צידית (10)

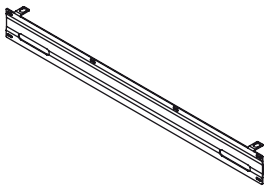

מסגרת תליה למגירה (1)

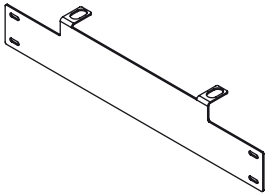

מסגרת תליה לדלת צרפתית (2)

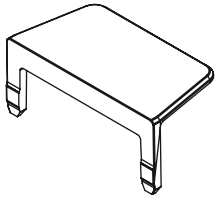

כיסוי צידי (10)

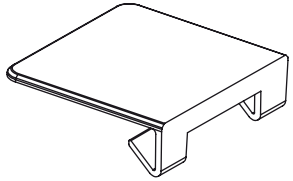

כיסוי עליון (4)

אום (6) M8

דיסקית (6) M8

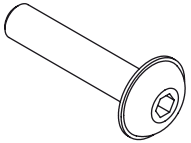

בורג ידית (12)

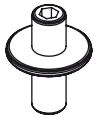

ציר עליון (6)

ערכה אופציונלית - ערכות סטנדרטיות של Fisher & Paykel (לוחות דלת נירוסטה EZKleen). לוחות דלת מותאמים אישית, אינם מתאימים לדגמים שמנפיקים קרח ומים.

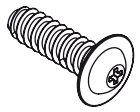

בורג פיליפס M5 x 14 SS (34)

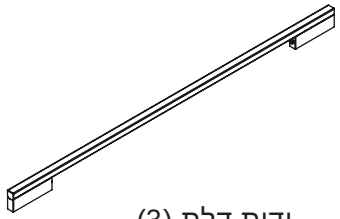

ידית דלת (3)

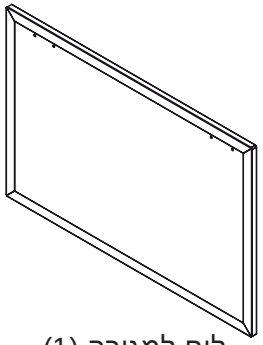

לוח למגירה (1)

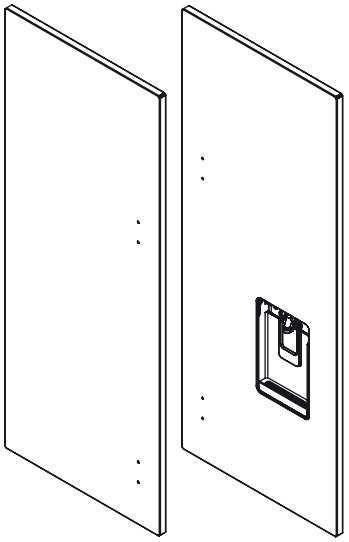

לוחות דלת לדגמים שמנפיקים קרח ומים RD90U

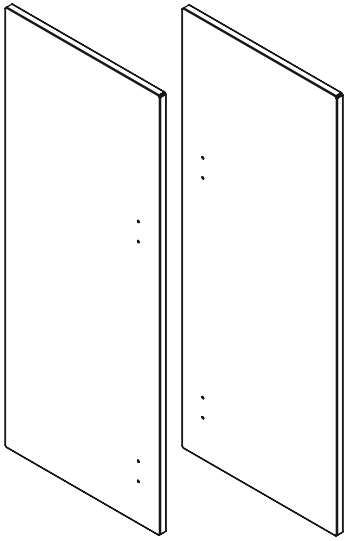

לוחות דלת לדגמים שלא מנפיקים קרח ומים RD90

③ רשימת חלקים

ערכה נגד התהפכות - מסופקת עם מקרר סטנדרטי.

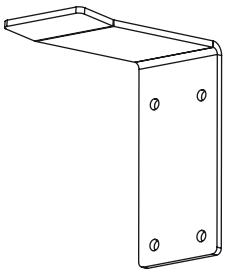

מסגרת נגד התהפכות (1)

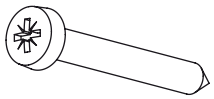

בורג פיליפס (4)

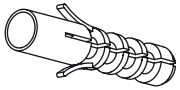

דיבל (4)

ערכת מוצר - מסופקת עם מקרר סטנדרטי.

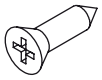

בורג עץ (2)

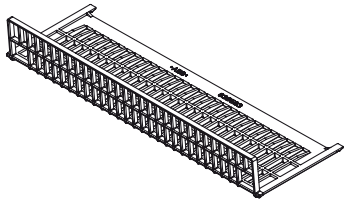

מסנן למסד תחתון (1)

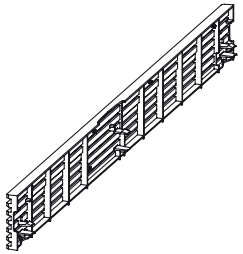

גריל למסד תחתון (1)

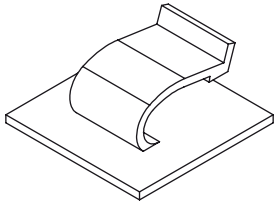

תפס לכבל חשמל (1)

ערכת מים וקרח - מסופקת עם מקרר מפיק מים וקרח.

נעילה (1)

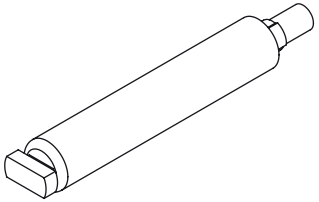

מסנן מים מקט: 839041 (1)

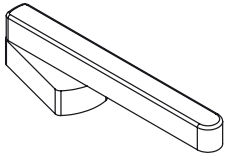

כלי ערכת מסנן מים (1)

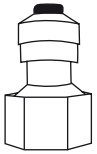

מתאם לברז ¼" OD x ½" BSP (1)

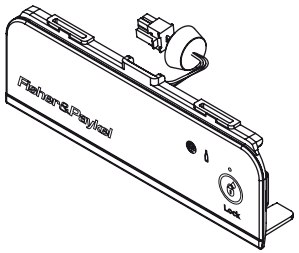

צג חיצוני (1)

④ מידות של החלל והמוצר עם לוחות דלת סטנדרטיים

RS90A , RS90AU

מידות החלל	מ"מ
A גובה כולל	1800
B רוחב כולל כשיש אפשרות להשאיר רווח של 4 מ"מ לצד הדלת	900
B רוחב כולל כשאין אפשרות להשאיר רווח של 4 מ"מ לצד הדלת	904
C עומק כולל	650

RS90A , RS90AU

מידות המוצר	מ"מ
D גובה כולל (עם הרגליות)	1798
E רוחב כולל	896
F מרווח מינימלי	4
G עומק כולל (ללא לוחות הדלת)	606
H עומק המסד התחתון (מדידה מקידמת לוחות הדלת)	50
I גובה המסד התחתון	100
J גובה לוח המגירה התחתונה	598
K גובה לוחות הדלת העליונה	1096
L עומק לוחות החזית (ללא הידיות)	18

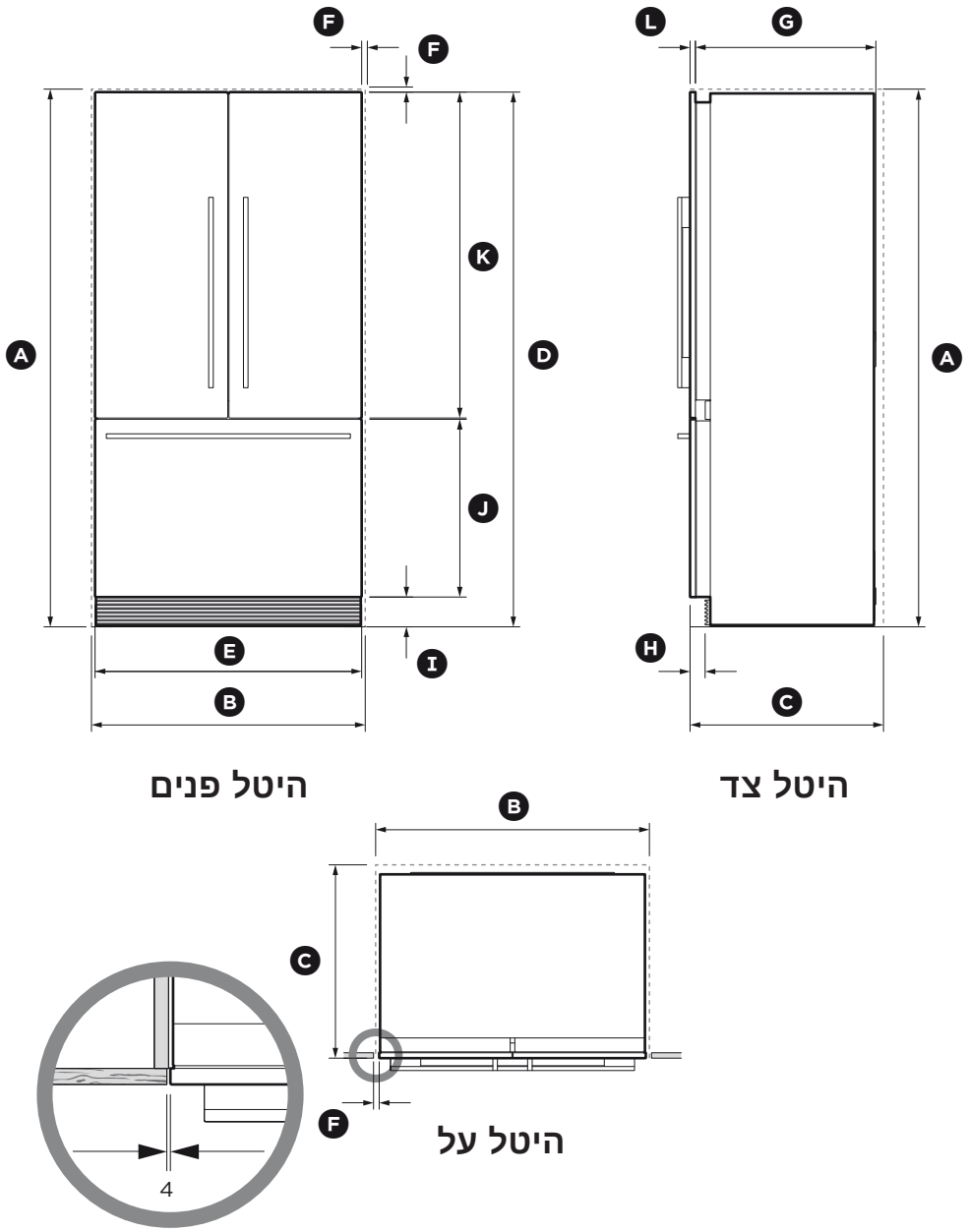

דגם RS90A עם לוחות דלת RD90.

④ מידות של החלל והמוצר עם לוחות דלת סטנדרטיים

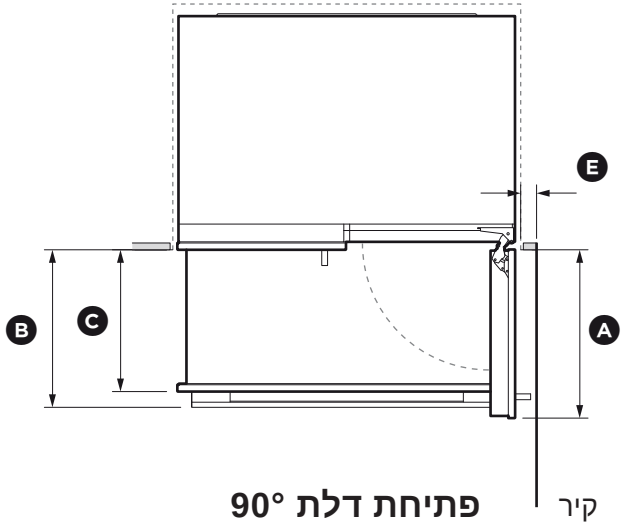

פתיחת דלת °90

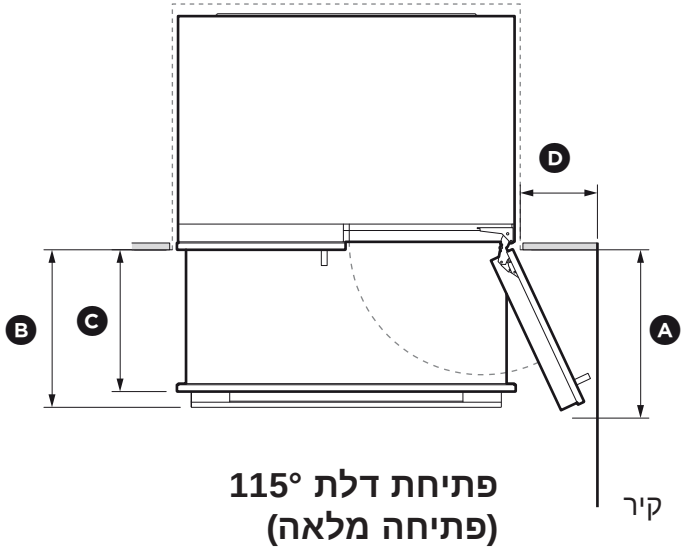

פתיחת דלת °115
(פתיחה מלאה)

RS90A , RS90AU

מידות מרווח הפתיחה	מ"מ
A עומק הדלת (הפתיחה הרחבה ביותר) - מדידה מקידמת הדלת	445
B עומק המגירה (במצב פתוח) - מדידה מקידמת המגירה כולל הידית	400
C עומק המגירה (במצב פתוח) - מדידה מקידמת המגירה ללא הידית	360
D מינימום מרווח פתיחה עד לקיר הסמוך (°115 - פתיחה לגישה מלאה)*	300
E מינימום מרווח פתיחה עד לקיר הסמוך (°90 - פתיחה לגישה מופחתת)*	100

* המדידה מקידמת הארון כולל מרווח של 2 מ"מ.

⑤ מידות של החלל והמוצר ללא לוחות דלת

RS90A

מידות החלל	מ"מ
A גובה כולל	1800
B רוחב כולל כשיש אפשרות להשאיר רווח של 4 מ"מ לצד הדלת	900
B רוחב כולל כשאין אפשרות להשאיר רווח של 4 מ"מ לצד הדלת	904
C עומק כולל	650

RS90A

מידות המוצר	מ"מ
D גובה כולל (עם הרגליות)	1798
E רוחב כולל	890
F מרווח מינימלי	4
G עומק כולל (ללא לוחות הדלת)	606
H עומק המסד התחתון (מדידה מקידמת לוחות הדלת)	50
I גובה המסד התחתון	100
J עומק מקסימלי של לוחות החזית (ללא הידיות) המותאמים אישית	18

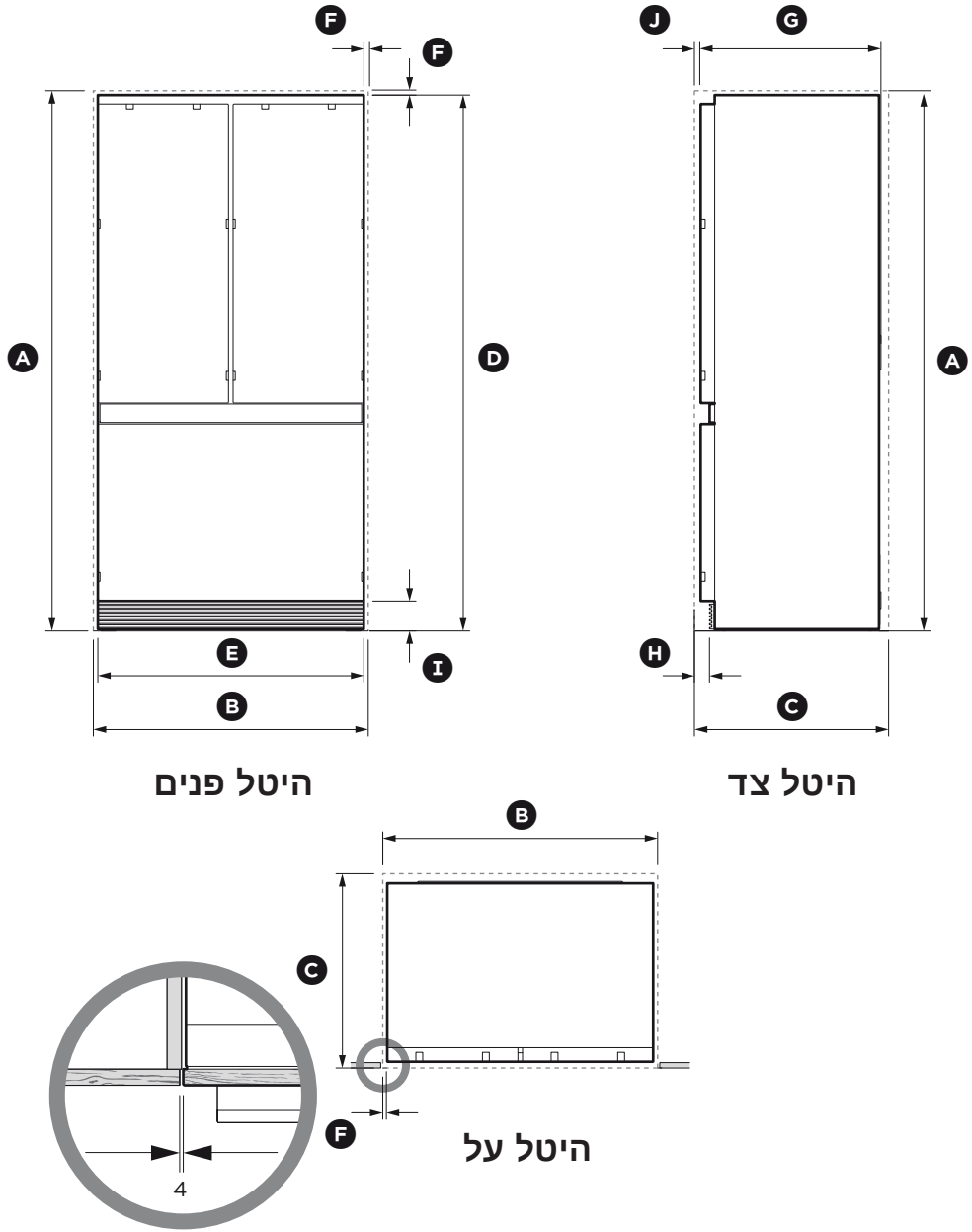

דגם RS90A עם לוחות דלת מותאמים אישית
(לדגמים שלא מנפיקים קרח ומים)

⑤ מידות של החלל והמוצר ללא לוחות דלת

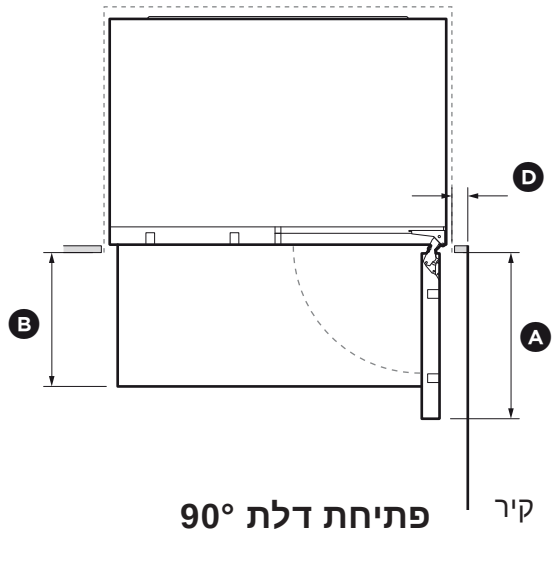

פתיחת דלת °90

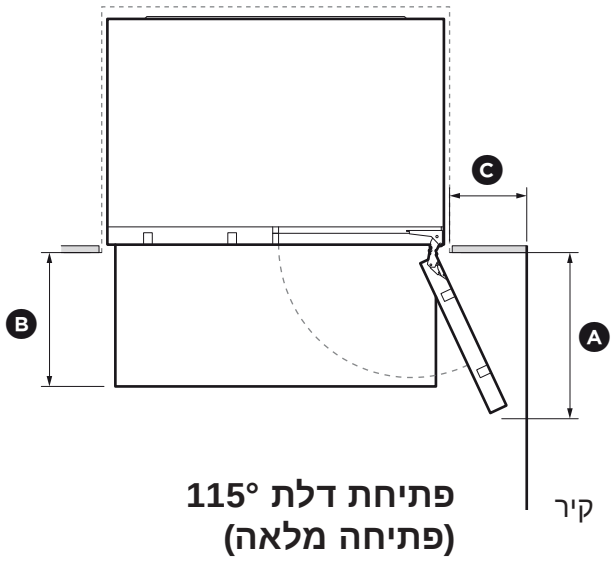

פתיחת דלת °115
(פתיחה מלאה)

RS90A

מידות מרווח הפתיחה	מ"מ
A עומק הדלת (הפתיחה הרחבה ביותר) - מדידה מקידמת הדלת	445
B עומק המגירה (במצב פתוח) - מדידה מקידמת המגירה*	338
C מינימום מרווח פתיחה** עד לקיר הסמוך (°115 - פתיחה לגישה מלאה)*	300
D מינימום מרווח פתיחה** עד לקיר הסמוך (°90 - פתיחה לגישה מופחתת)*	100

* לא כולל הלוחות הדלת המותאמים והידיות שלהן.

** המדידה מקידמת הארון כולל מרווח של 2 מ"מ.

⑥ מידות לוחות הדלת המותאמים

יש להרכיב את לוחות הדלת המותאמים אישית (לדגמים שלא מנפיקים קרח ומים) בהתאם להוראות.

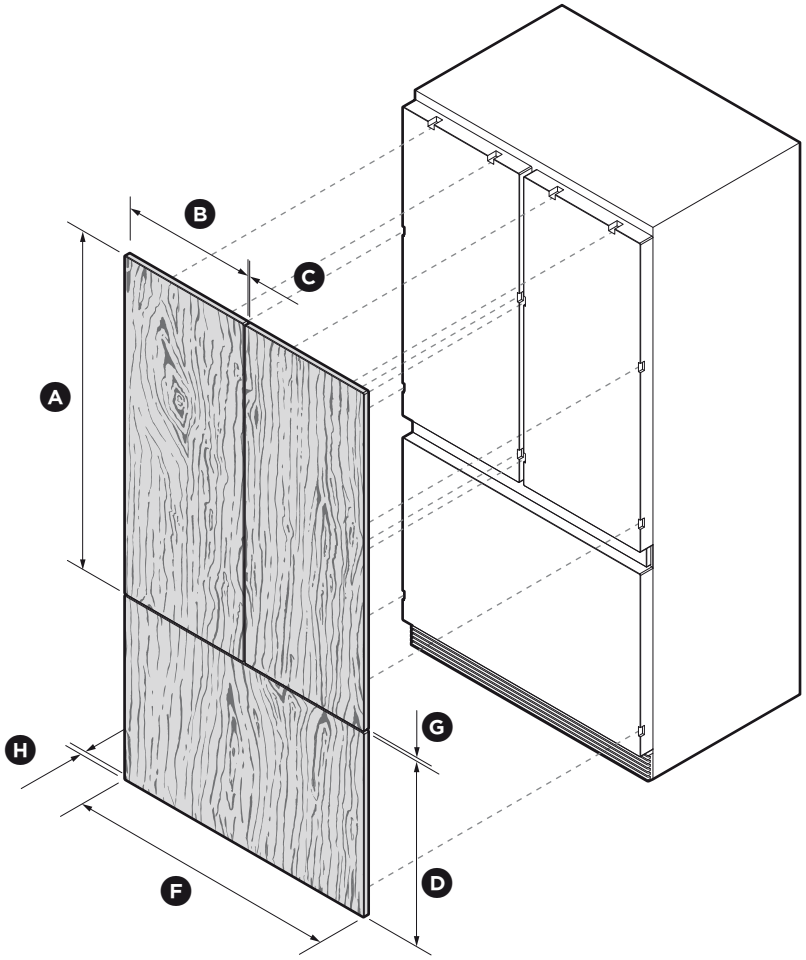

איזומטריה

דגם RS90A עם לוחות דלת מותאמים אישית
(לדגמים שלא מנפיקים קרח ומים)

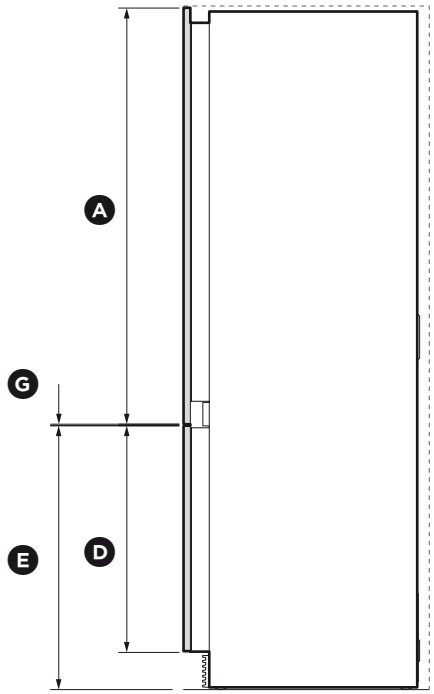

היטל צד

RS90A

מידות לוחות דלת מותאמים אישית	מ"מ
A גובה לוח דלת עליונה	1096
B רוחב לוח דלת עליונה	446
C רווח בין לוחות דלת עליונה	4
D גובה לוח מגירה תחתונה	598
E גובה מתחתית המוצר לראש לוח מגירה תחתונה	698
F רוחב לוח מגירה תחתונה	896
G רווח בין לוחות דלת עליונה ולוח מגירה תחתונה	4
H עומק מקסימלי של לוחות מותאמים אישית	18
משקל מקסימלי של לוח דלת עליונה יחיד	10 ק"ג
משקל מקסימלי של לוח מגירה תחתונה	9.5 ק"ג

התקנת הידית

לוח עליון - יש לוודא שהידית תורכב במרחק 65 מ"מ מהפינה הפנימית לכיוון המרכז - זאת כדי למנוע הפרעה למסגרת.

לוח תחתון - יש לוודא שראשי ברגי הידית שקועים בתוך הלוח כדי למנוע הפרעה למסגרת התליה.

לוחות הדלת המותאמים אישית מתאימים רק לדגמים שלא מנפיקים קרח ומים.

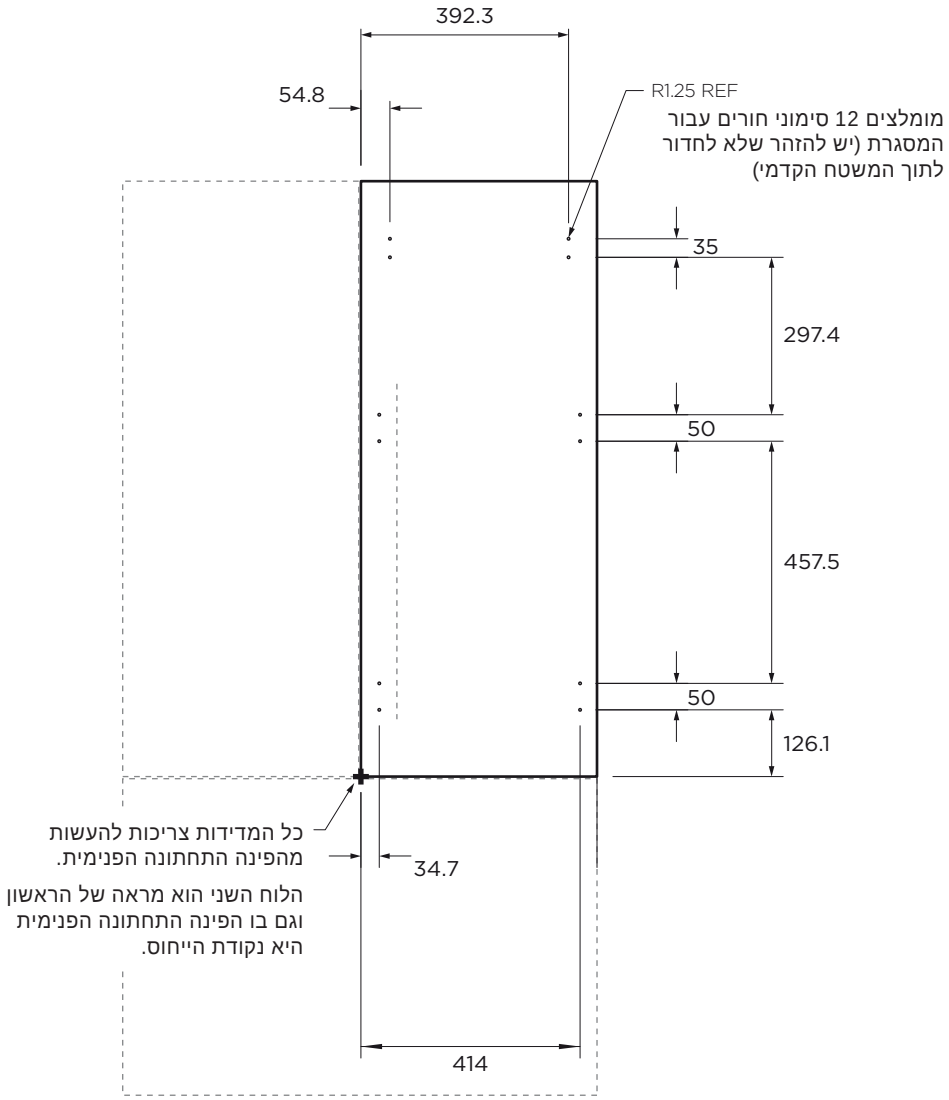

גב הלוח העליון

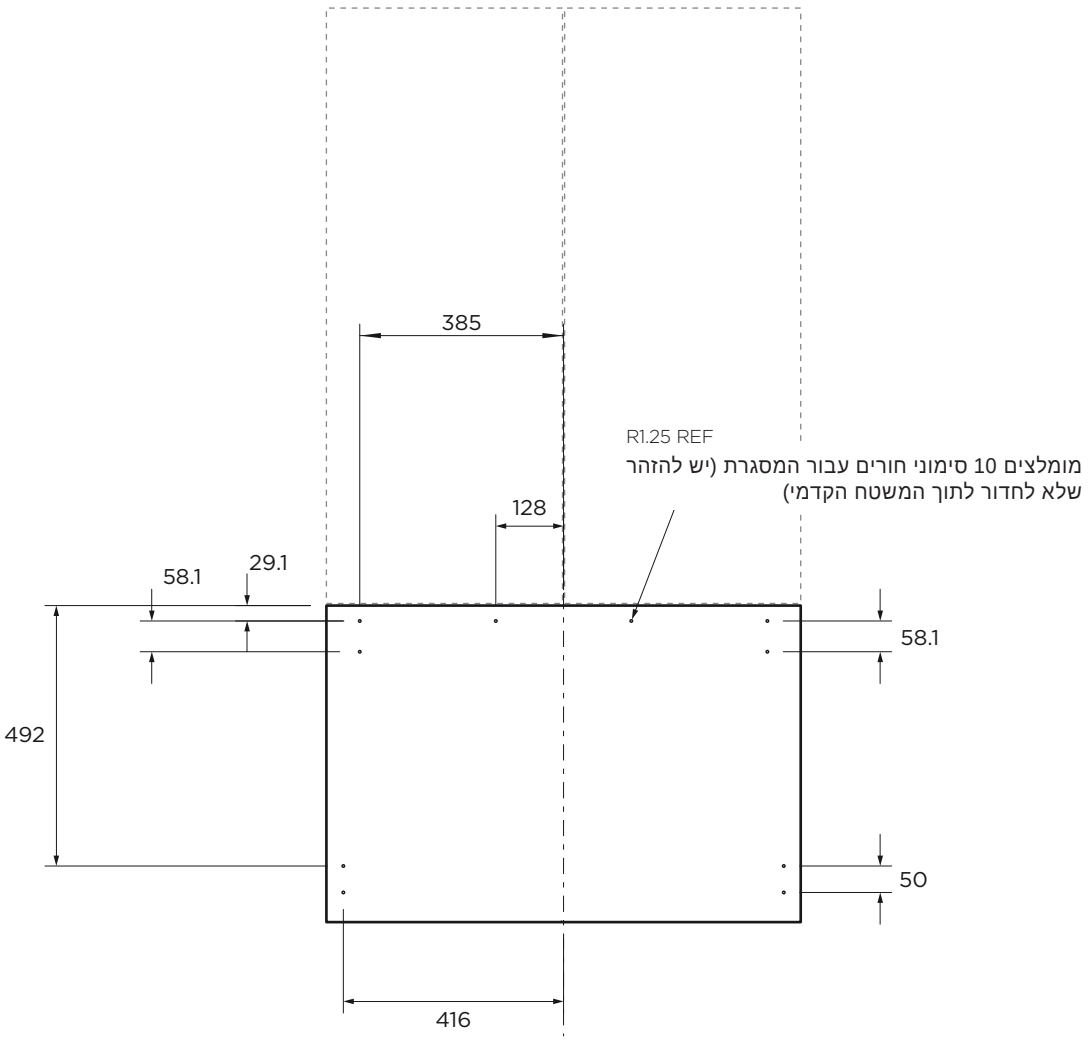

גב הלוח התחתון

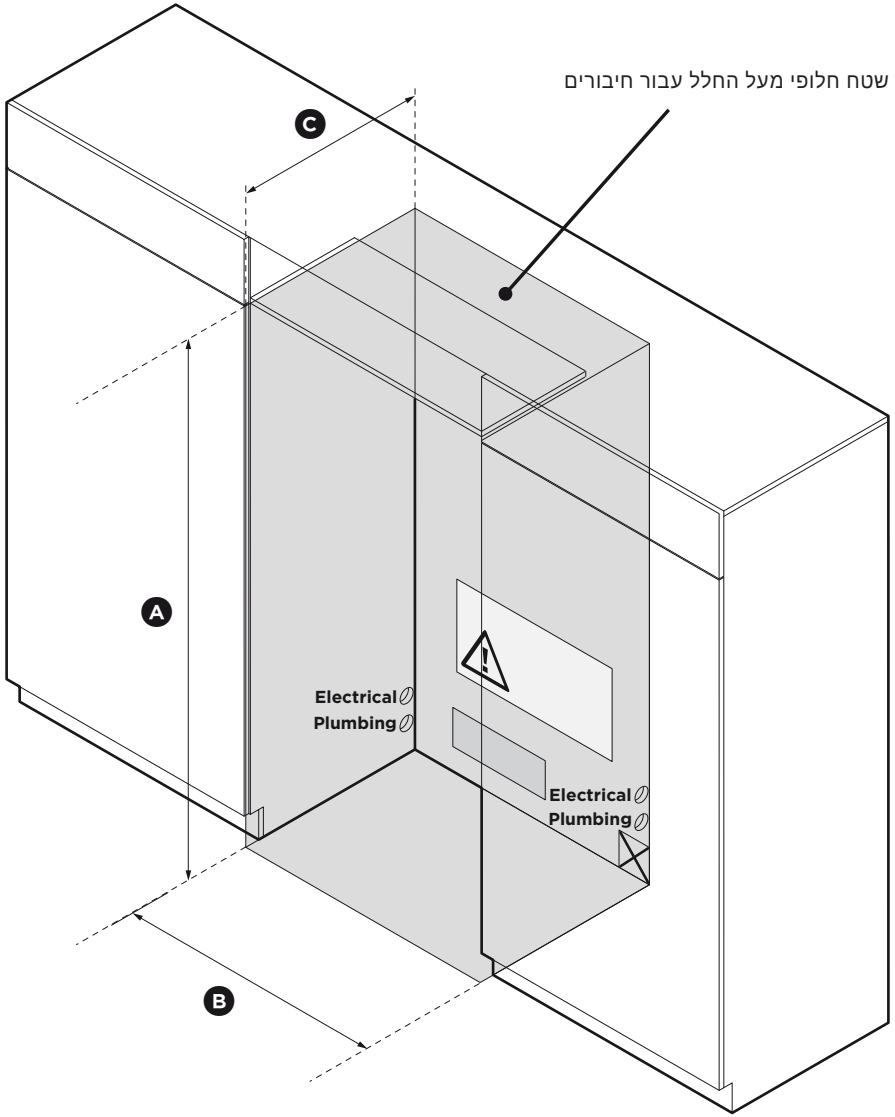

RS90A , RS90AU

מידות החלל	מ"מ
A גובה כולל	1800
B רוחב כולל	900
C עומק כולל	650

גב החלל

	RS90A	RS90AU
חשמל		
מתח	230 VAC, 50 Hz	230 VAC, 50 Hz
זרם	10 אמפר	10 אמפר
מים		
צנרת	-	½" BSP threaded 6.35 mm PEX tubing
לחץ	-	Minimum 22 psi (150 kPa) Maximum 120 psi (827 kPa) @ 20°C

הערה: מומלץ שחיבורי החשמל והמים ימוקמו בארון סמוך מצד או מעל המקרר.

X אין למקם מים או חשמל בתחום זה.

⚠ זהירות: אזור זה יכול להתאים לחיבורי חשמל ומים רק אם הם שקועים

* במיקום זה ברז המים צריך להיות שקוע בקיר עם אפשרות לרדיוס בן 80 מ"מ לכיפוף צינור המים.

⑨ מרחקים מקסימליים של ברז מים ושקע חשמל

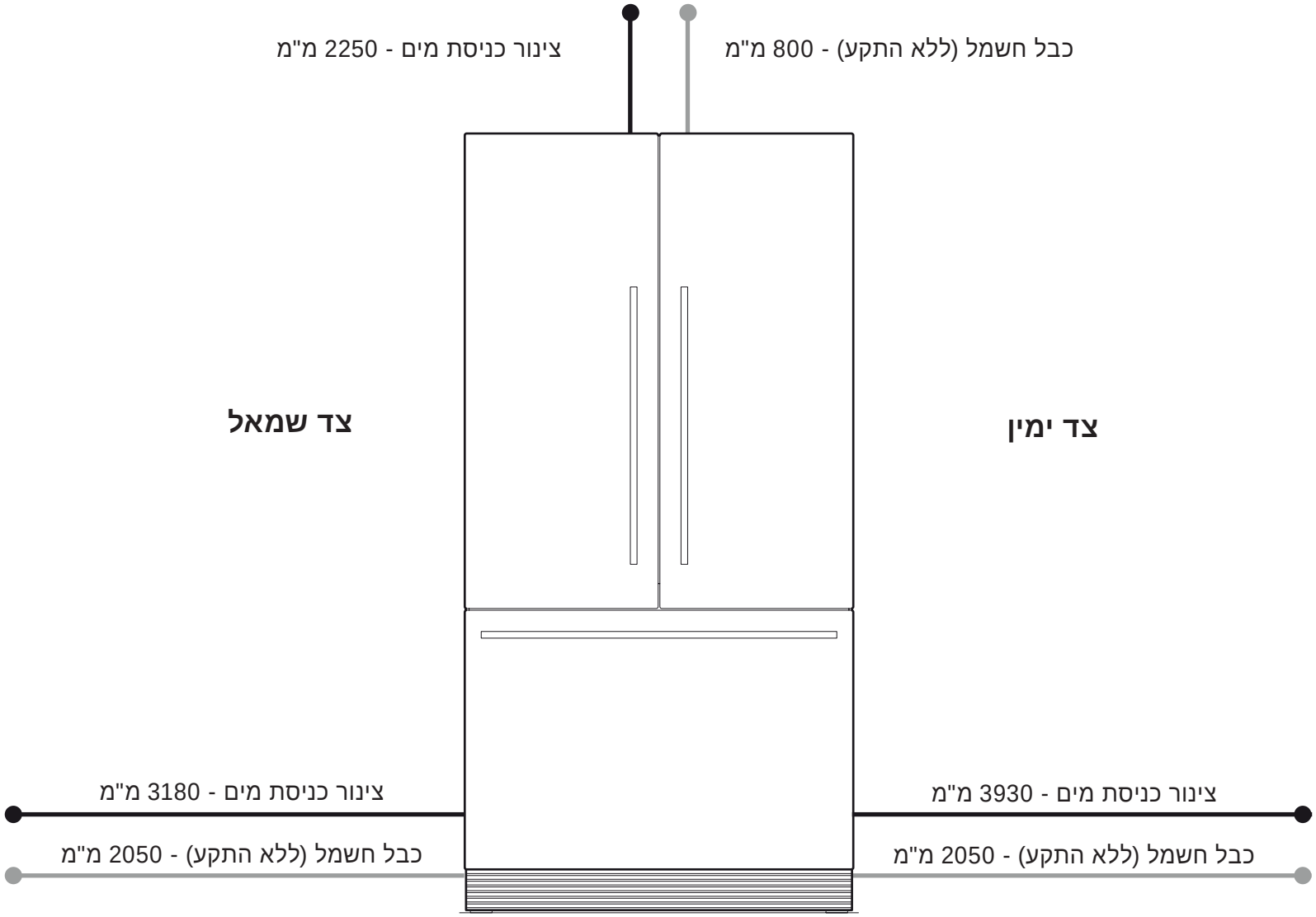

⑩ התקנת מסגרת נגד התהפכות

המקרר חייב להיות יציב גם כאשר דלתות ו / או מגירה, פתוחות. לכן יתכן צורך בהתקנת המסגרת נגד התהפכות בהעדר אבטחה אחרת לקיר (שעומדת בעומס 100 ק"ג).

חשוב!

- יש לוודא שהברגים לא יחדרו תעלות חשמל, גז ומים.
- יש לוודא שהקיר יעמוד בעומס 100 ק"ג.
- אין להסתמך על חומר בנייה קל משקל כגון גבס ובטון חדש (שטרם התקשה).
- אין להשתמש בחומרים מתכתיים שעלולים לגרום לחלודה או לנזק אחר.

התקנה על מרווח

אם לא ניתן להשיג חפיפה בת 60 מ"מ לפחות, מומלץ להשתמש במרווח כגון קורת עץ שאורכה כרוחב המכשיר.

1. קבעו את המרווח בין המסגרת לקיר לכל רוחב המכשיר.

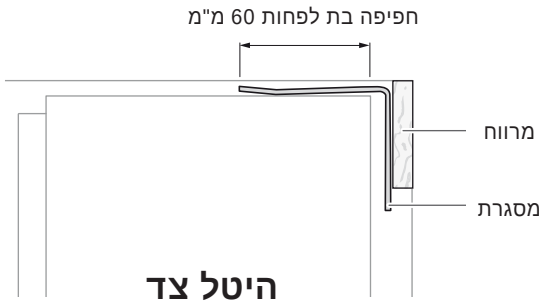

2. השתמשו במברג פיליפס והבטיחו חפיפה בת 60 מ"מ לפחות לצורך תמיכה מספקת.

התקנה על קיר מוצק

1. השיקו את הקצה הקדמי העליון של המעטפת המוגמרת אל מרכז הקיר האחורי. זה ימקם את החלק העליון של המסגרת (**A**).
2. סמנו חורים לקידוח בקוטר 6 מ"מ ובעומק 35 מ"מ.

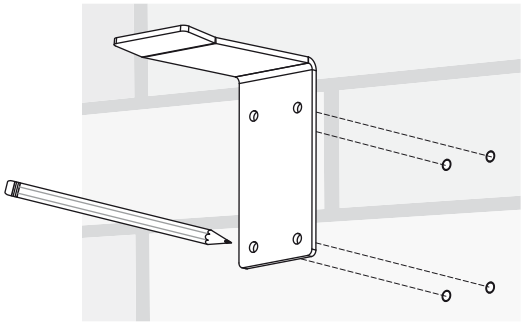

3. תקעו דיבלים לתוך החורים והבריגו את 4 הברגים באמצעות מברג פיליפס.

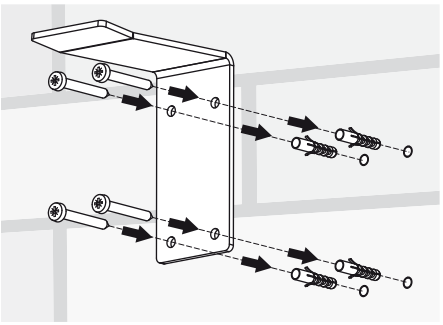

התקנה על קיר עץ

1. השיקו את הקצה הקדמי העליון של המעטפת המוגמרת אל מרכז הקיר האחורי. זה ימקם את החלק העליון של המסגרת (**A**).

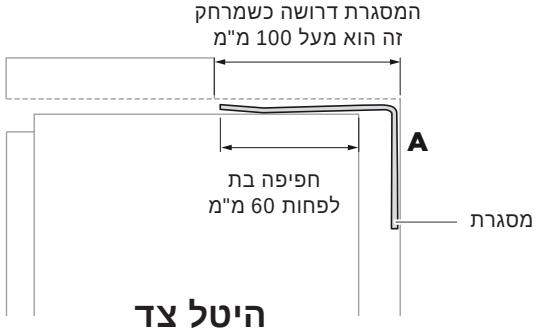

2. השתמשו במברג פיליפס והבטיחו חפיפה בת 60 מ"מ לפחות לצורך תמיכה מספקת.

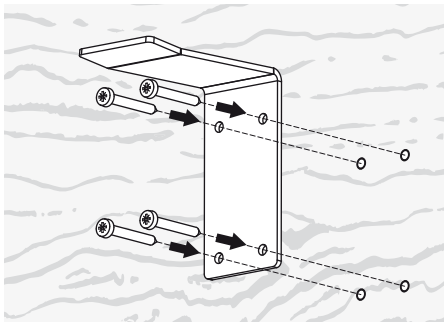

⑪ התקנת צנרת המים (דגמים המנפיקים קרח ומים)

חשוב!

- ההתקנה חייבת להתבצע ע"י אנשי שירות מוסמכים לכך.
- יש להשתמש בצינורות חדשים בלבד לחיבור רשת המים. אין להשתמש בצינורות אספקת מים שכבר היו בשימוש.
- יש לוודא שהמים המסופקים ראויים לשתיה!
- אזהרה - יש לחבר לברז מים נייד.
- יש לחבר רק לצנרת בה לחץ המים הוא בטווח שבין 22 psi (150 kPa) לבין 120 psi (827 kPa).
- אין להשתמש במים שהטמפרטורה שלהם גבוהה מ-38°C.
- יש להקפיד שלא יחדור לכלוך לתוך צנרת המים במהלך ההתקנה.

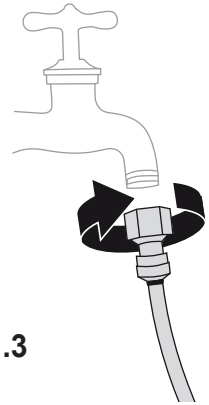

4. הבריגו את המתאם לברז המים הקרים.

פתחו את הברז לוודא שאין דליפת מים.

3. אבטחו את החיבור באמצעות הנעילה כמתואר באיור.

2. שחררו את הצינור שבגב המקרר ו"הלבישו" אותו בכוח על המחבר כמתואר באיור.

ודאו שהמחבר נכנס לפחות 16 מ"מ לתוך הצינור ושהצינור מהודק אליו היטב.

1. ודאו שהמקרר עדיין אינו מחובר לחשמל.

הכינו עבור החיבור ברז מים קרים בלבד.

⑫ התקנת המקרר

- למקרר יש גלגלים קדמיים ואחוריים המאפשרים להזיז אותו בקלות קדימה ואחורה.
- יש להמנע מנסיון להזיז את המקרר הצידה כדי שלא לפגוע בגלגלים ובמשטח עליו הוא עומד.

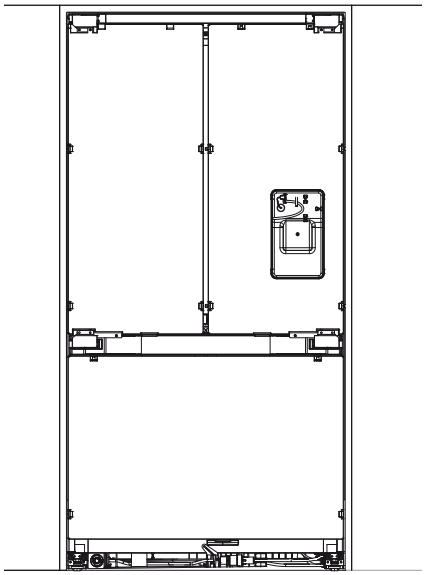

5. מרכזו את המקרר בתוך החלל.

3. דחפו בעדינות את המקרר פנימה - זהירות על כבל החשמל וצינור המים!

חשוב!

הרחיקו את הצנרת מכל דבר שעלול לחתוך או לעקם אותה.

4. הבטיחו מגע הדוק וחפיפה מתאימה בין המקרר למסגרת האבטחה בפני התהפכות.

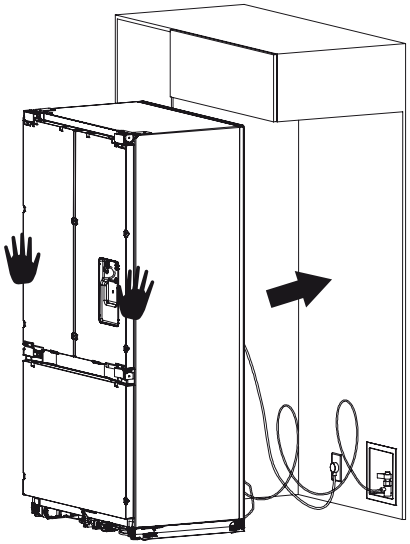

1. חברו את תפס כבל החשמל לגב המקרר ואח"כ חברו את המקרר לחשמל.

2. אבטחו את כבל החשמל העודף באמצעות התפס שלו.

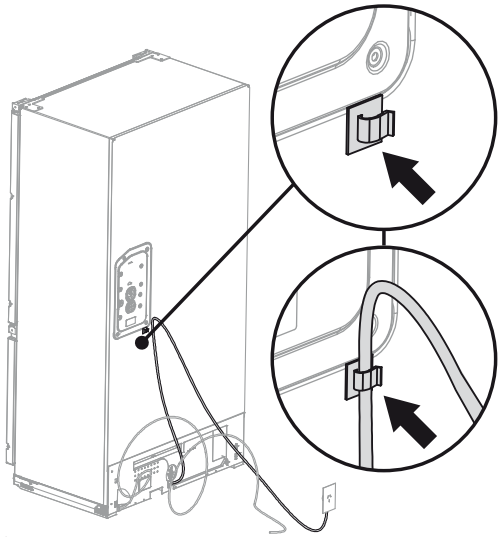

13

⑬ הסרת צירים ומכסים

1. פתחו בזהירות את הדלתות הצרפתיות והסירו את הצירים והמכסים.

2. **ציר ומכסה צד שמאל:** תפסו את פינת המכסה ודחפו ימינה כדי לנתק את האבטחה ואז משכו מטה.

3. משכו בעדינות את המכסה לעבר הציר השמאלי, כדי להסירו. שמרו אותו לשימוש עתידי.

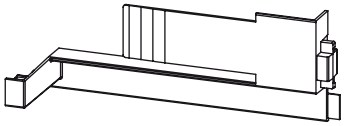

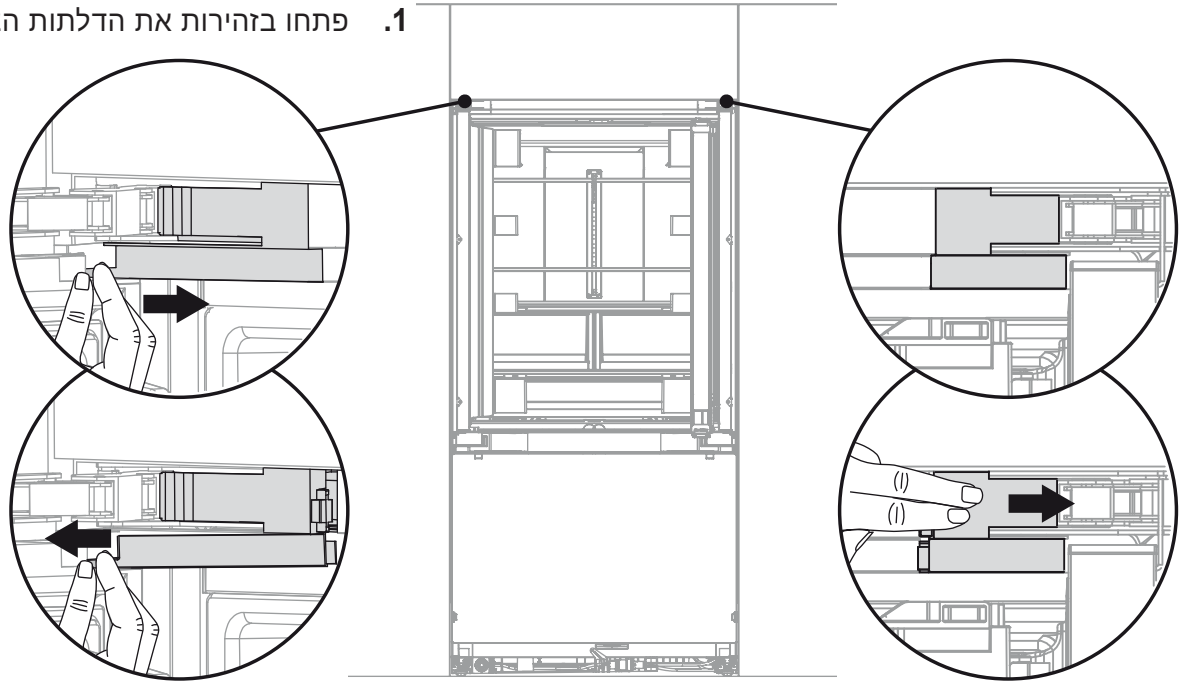

4. **ציר ומכסה צד ימין:** לחצו על מרכז המכסה ודחפו אותו לעבר הציר הימני, כדי להסירו. שמרו אותו לשימוש עתידי.

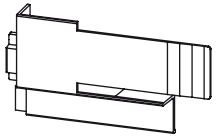

⑭ איזון המקרר

- חשוב שכל ארבעת פינות המוצר יתמכו ברצפה כדי למנוע כל תזוזה.
- התקנה על רצפה רכה או לא שטוחה עלולה להפריע לסגירת הדלת.
- להרמה סובבו באמצעות מפתח ברגים חיצוני 11 מ"מ או פנימי 4 מ"מ. סיבוב אחד משנה את הגובה ב-1 מ"מ. טווח השינוי הוא 20 מ"מ.

1. הרימו את חזית המקרר עד שהמסגרת תגע בתקרת המעטפת (**B**). סובבו עם כיוון השעון כדי להרים ונגד כיוון השעון כדי להוריד.

חזרו על כך בצד הנגדי.

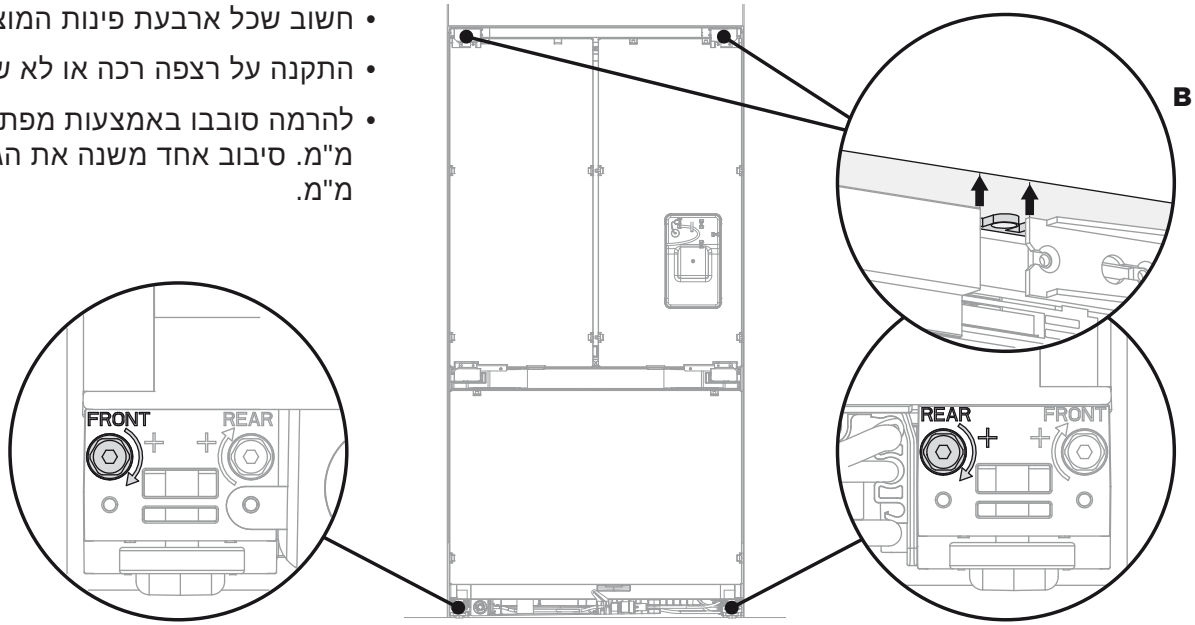

2. הרימו את חזית המקרר עד שדלתות המקרר יקבילו לקירות. סובבו עם כיוון השעון כדי להרים ונגד כיוון השעון כדי להוריד.

חזרו על כך בצד הנגדי.

דחפו בעדינות את חזית המקרר כדי להדוק את יציבותו.

⑮ הרכבת כל לוחות הדלת

- יש לוודא שמידות לוחות הדלת מתאימות למקרר.
- ההוראות מתייחסות להרכבת ערכה סטנדרטית של Fisher & Paykel (לוחות דלת נירוסטה EZKleen) או ערכה מותאמת אישית. יש להוריד רק את ציפוי המגן שבאזור הידית.

לוח הדלת הצרפתית

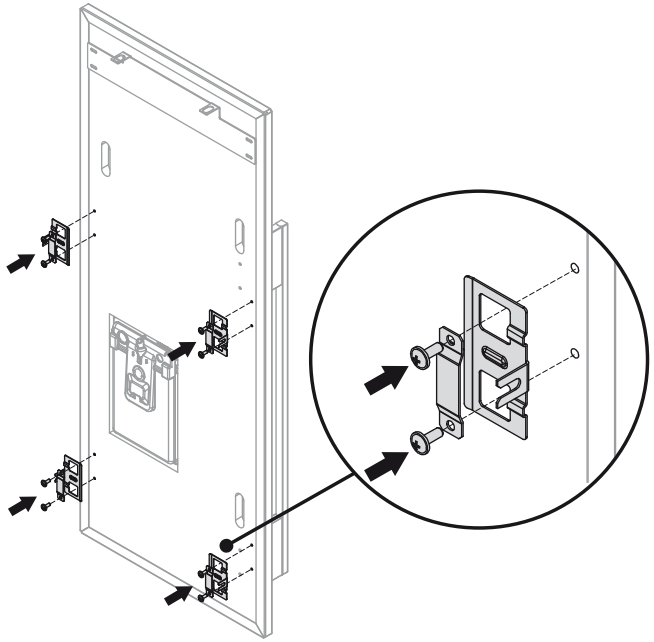

3. מסגרות ורצועות צד: בערכה סטנדרטית התאימו את המסגרת והרצועה לחורים המיועדים לה וחברו עם ברגי פיליפס M5 x 14.

בערכה מותאמת אישית השתמשו בברגים עם דיסקיות.

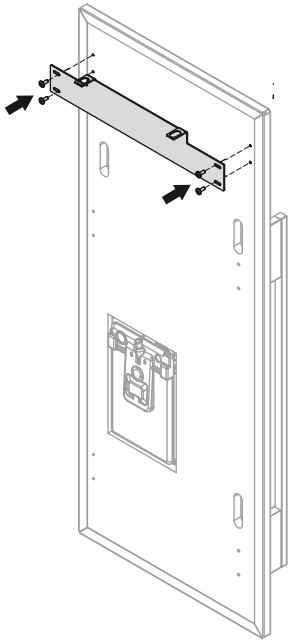

2. מסגרות תליה: בערכה סטנדרטית התאימו את המסגרת לחורים המיועדים לה וחברו עם ברגי פיליפס M5 x 14.

בערכה מותאמת אישית השתמשו בברגים עם דיסקיות.

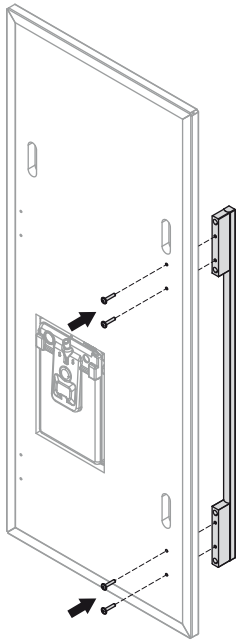

1. הרכבת הידית: בערכה סטנדרטית הסירו את פקקי הפלסטיק מחורי הידית. הרכיבו את הידית והדקו עם הברגים.

בערכה מותאמת אישית, ודאו שהידית מותקנת במרחק 65.03 מ"מ מהקצה לכיוון המרכז, כדי שלא תפריע למסגרת.

לוח המגירה

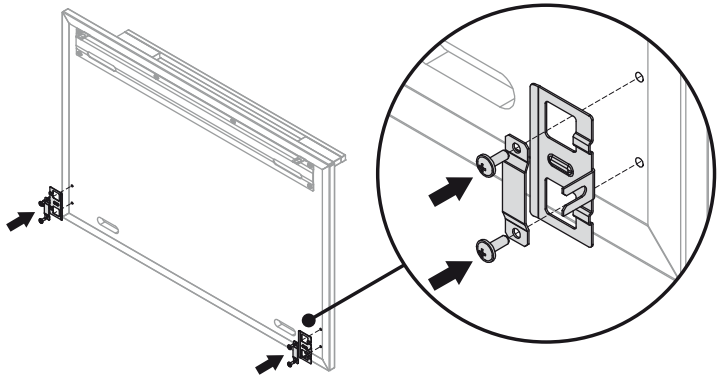

6. מסגרות ורצועות צד: בערכה סטנדרטית התאימו את המסגרת והרצועה לחורים המיועדים לה וחברו עם ברגי פיליפס M5 x 14. בערכה מותאמת אישית השתמשו בברגים עם דיסקיות.

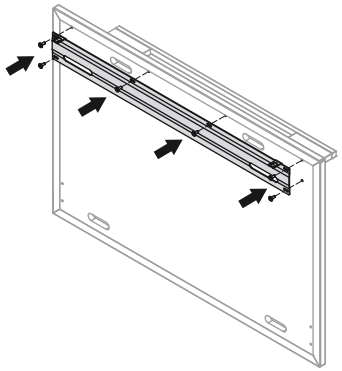

5. מסגרות תליה: בערכה סטנדרטית התאימו את המסגרת לחורים המיועדים לה וחברו עם ברגי פיליפס M5 x 14. בערכה מותאמת אישית השתמשו בברגים עם דיסקיות.

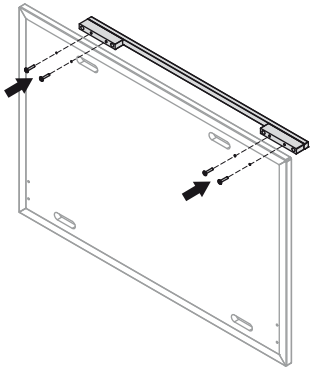

4. הרכבת הידית: בערכה סטנדרטית הסירו את פקקי הפלסטיק מחורי הידית. הרכיבו את הידית והדקו עם הברגים. בערכה מותאמת אישית, ודאו שהברגים שקועים בתוך הלוח שלא יפריעו למסגרת.

⑯ תליית לוחות הדלת

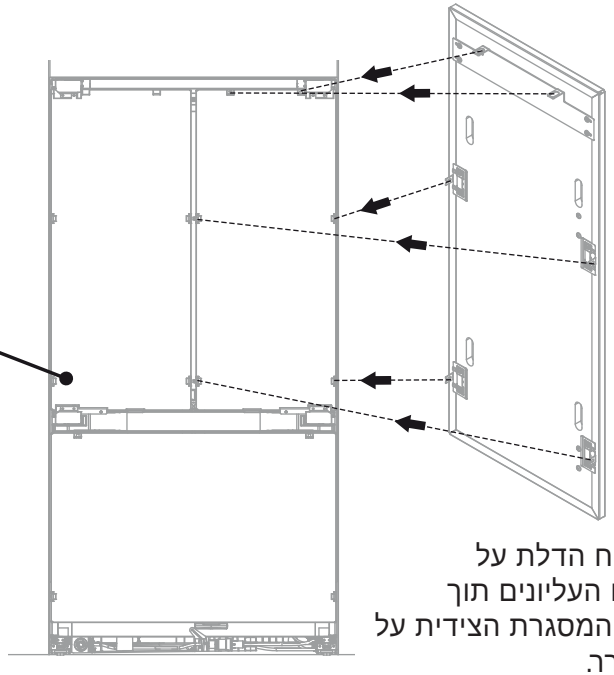

3. תלו את לוח הדלת על המתאמים העליונים תוך "הלבשת" המסגרת הצידית על דלת המקרר.

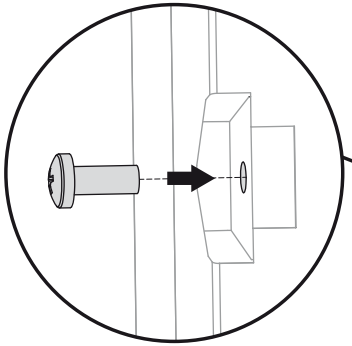

2. אבטחו את ברגי הצד חצי דרך לתוך הדלתות.

חזרו על כך בכל הדלתות והמגירות.

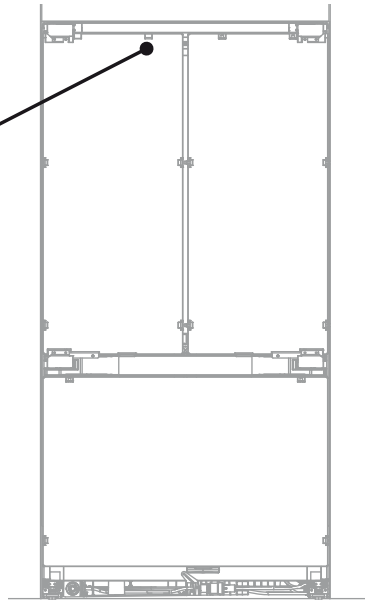

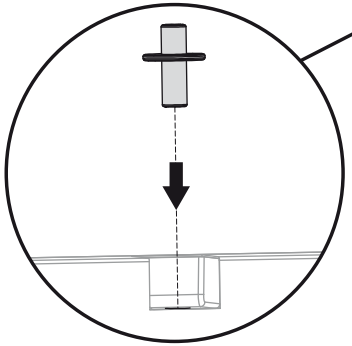

1. אבטחו את המתאם העליון בתוך דלת המקרר עם הקצה הפתוח כלפי מעלה.

חזרו על כך בכל הדלתות.

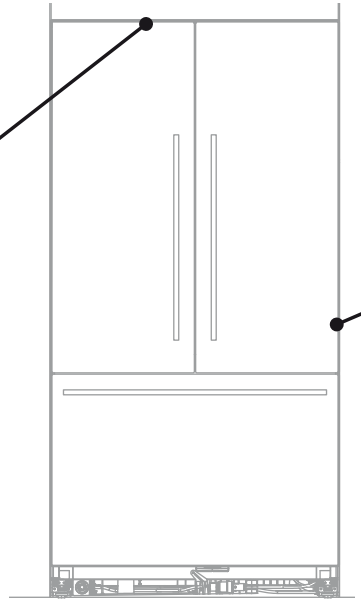

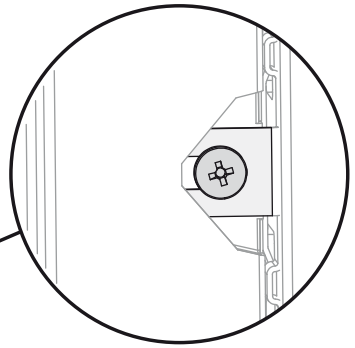

6. אבטחו את המסגרת הצידית באמצעות הידוק הברגים.

חזרו על כך בכל הלוחות.

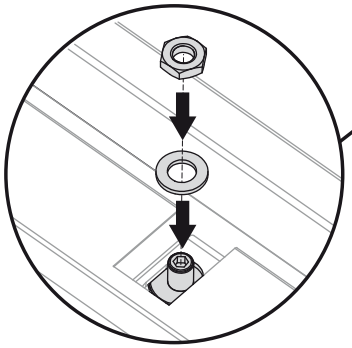

5. לאחר סיום כיוון לוח הדלת, אבטחו את המתאמים העליונים באמצעות אום ודיסקית M8. ראש המתאם חייב להיות מתחת לראש לוח הדלת.

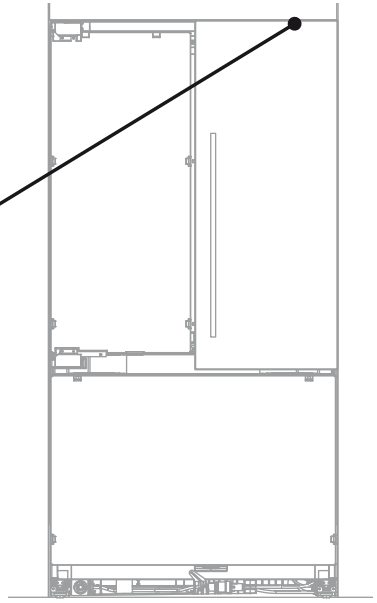

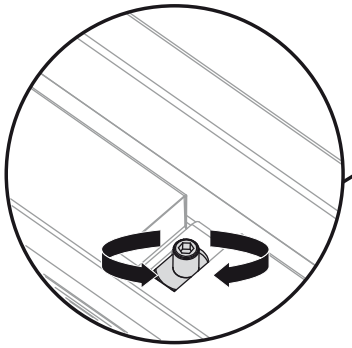

4. לוחות הדלת יכולים להסתובב כדי שיהיו מקבילים לקירות. להתאמת הגובה, סובבו את המתאם עם כיוון השעון כדי להרימו ונגד כיוון השעון כדי להורידו.

⑰ תליית לוחות הדלת (דגמים המנפיקים קרח ומים)

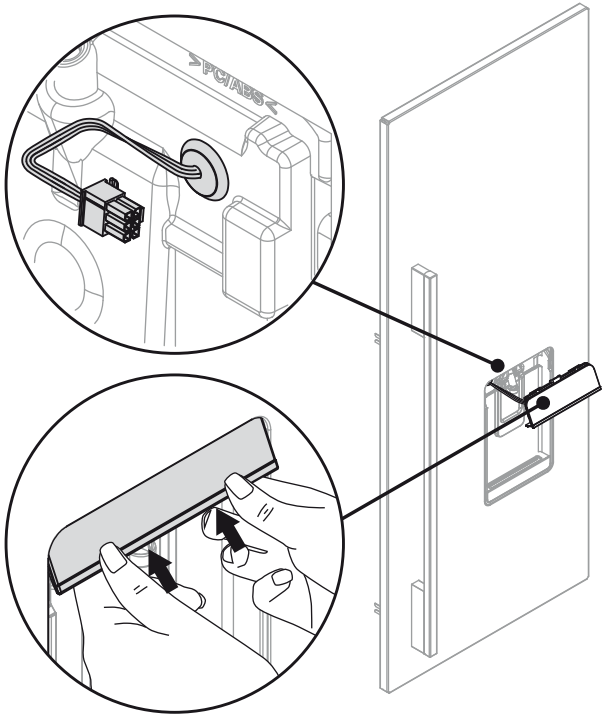

.1 פרקו את הצג החיצוני מתוך המוצר. השחילו את צמת החיווט של הצג דרך חלל לוח הדלת. ודאו שהחיבור תקין.

.2 כופפו את לשוניות הצג העליונות לתוך לוח הדלת. ודאו שצמת החיווט לא נמעכה. דחפו כנגד לשוניות הצג התחתונות עד שהצג ייכנס לתוך לוח הדלת. ודאו שהצג מיושר עם לוח הדלת.

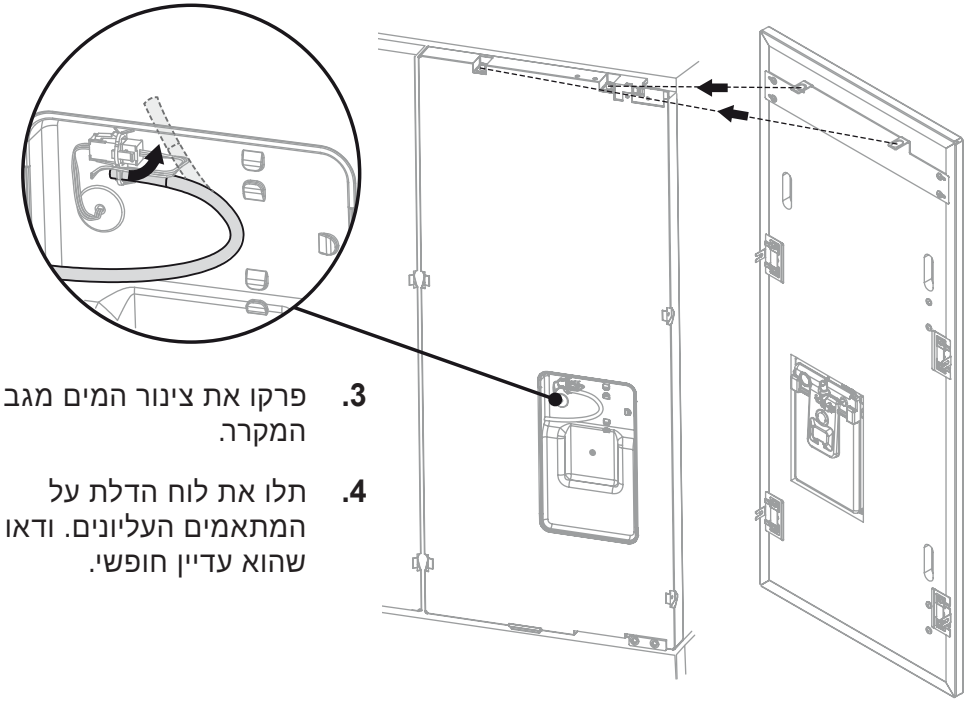

.3 פרקו את צינור המים מגב המקרר.

.4 תלו את לוח הדלת על המתאמים העליונים. ודאו שהוא עדיין חופשי.

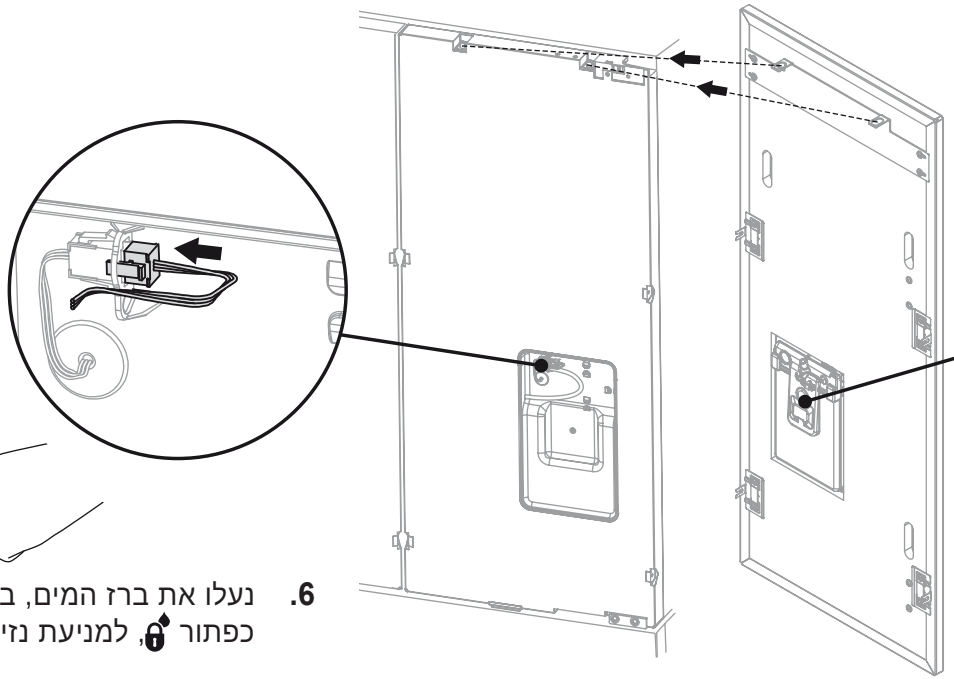

.5 חברו בין מחברי צמות החיווט עד לנעילה.

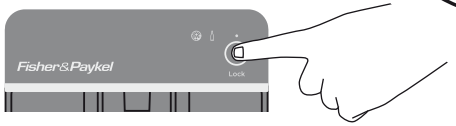

.6 נעלו את ברז המים, בלחיצה ארוכה (4 שניות) על כפתור 🔒, למניעת נזילה במהלך ההתקנה.

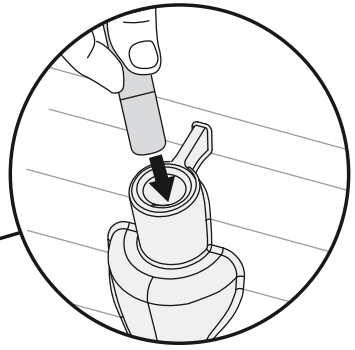

.7 דחפו את קצה צינור המים לתוך הברז שמאחורי לוח הדלת עד שקו הסימון יעלם מהעין.

הרחיקו את הצינור מכל דבר שעלול לחתוך או לעקם אותו.

אבטחו את לוח הדלת כמתואר בעמוד הקודם.

⑱ התקנת המסגרות והמכסים של הצירים

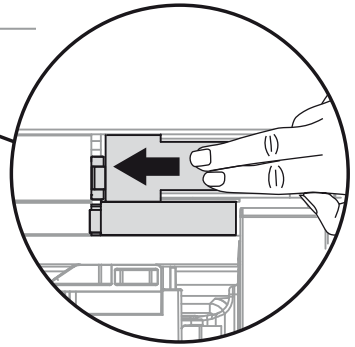

2. מכסה ציר ימני:
הצמידו את מכסה הציר למקומו. לחצו אותו פנימה והחליקו שמאלה. ודאו שהמכסה מקביל למקרר.

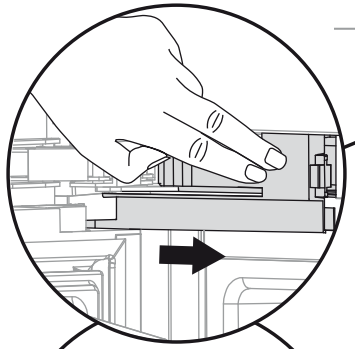

2. מכסה ציר שמאלי:
הצמידו את מכסה הציר למקומו. לחצו אותו פנימה והחליקו ימינה.

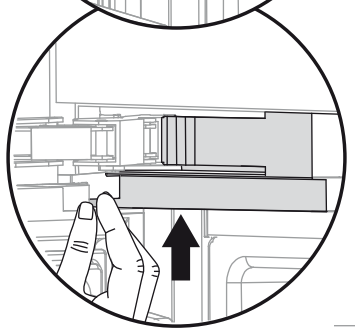

3. תפסו בפינת המכסה ודחפו בחוזקה מעלה ושמאלה כדי לנעול במקום. ודאו שהמכסה מקביל למקרר.

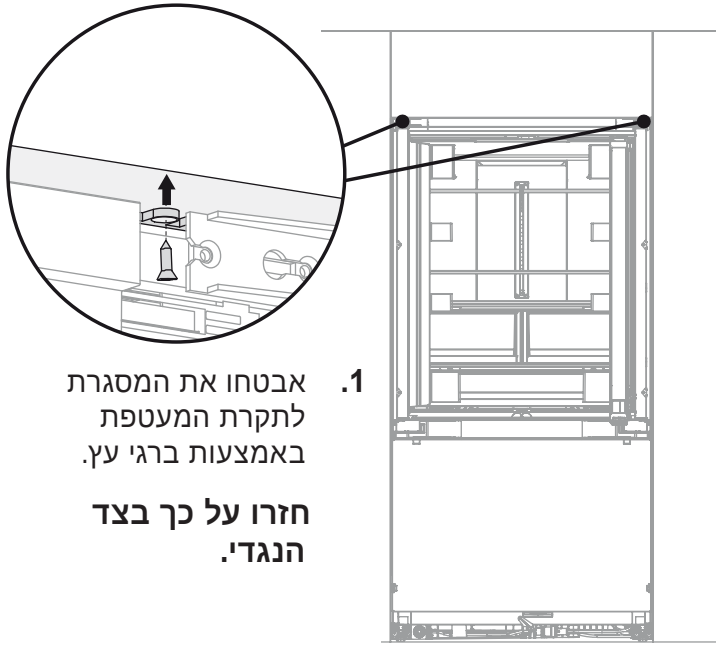

1. אבטחו את המסגרת לתקרת המעטפת באמצעות ברגי עץ.

חזרו על כך בצד הנגדי.

⑲ מסנן המים (דגמים המנפיקים קרח ומים)

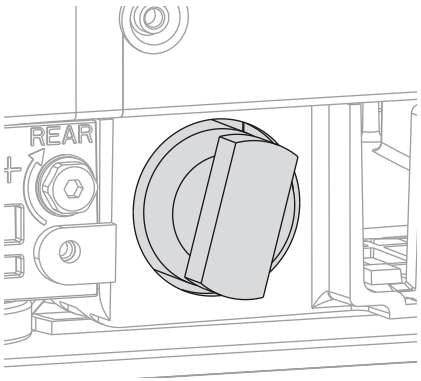

4. ערכת המסנן נעולה במקומה.

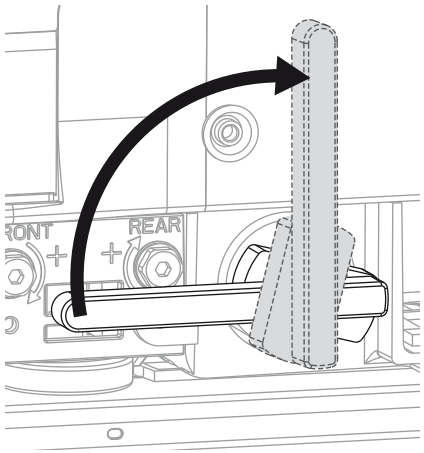

3. סובבו °90 ימינה כדי להדק. הסירו את את כלי ערכת המסנן וסגרו את מגירת המקפיא.

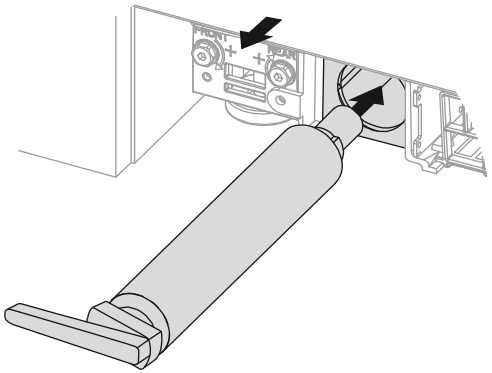

2. משכו מעט החוצה את מגירת המקפיא כדי להתאים את כלי ערכת המסנן. כוונו אותו מעל המסנן והכניסו אותו למקומו בתחתית המקרר בצד שמאל. דחפו אותו עד הסוף.

חשוב!

יש לדחוף את ראש מסנן המים לתוך המוצר עד הסוף כדי לאבטח אותו במקומו. התקנה לא נכונה עלולה לגרום לדליפת מים.

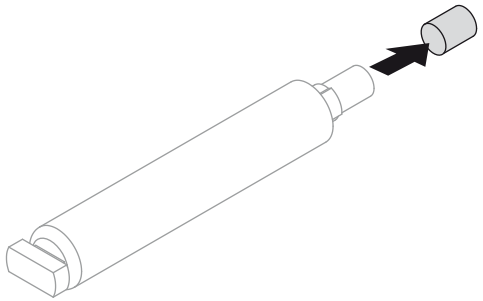

1. הסירו את פקק ההגנה האדום שבראש הברז.

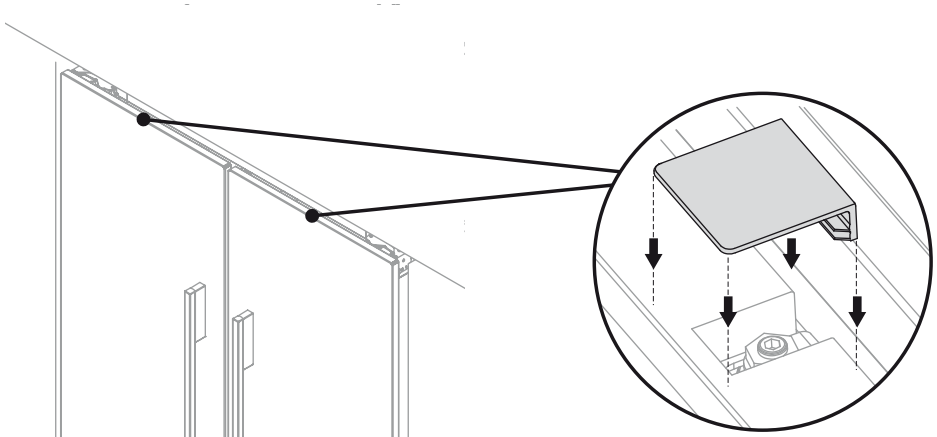

5. סגרו את המתאמים העליונים באמצעות הכיסויים שלהם. אבטחו אותם בלחיצה מטה עד לנעילה במקום.

חזרו על כך בכל הלוחות.

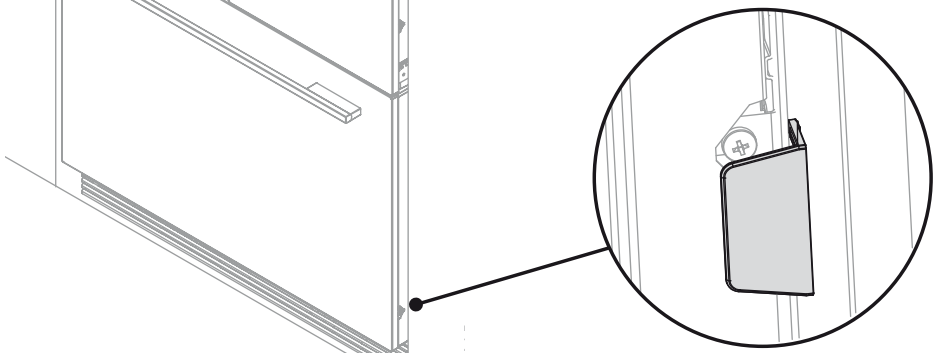

5. סגרו את המתאמים הצידיים באמצעות הכיסויים שלהם. אבטחו אותם בלחיצה הצידה עד לנעילה במקום.

חזרו על כך בכל הלוחות.

4. הסירו כל ציפוי הגנה שנותר על לוחות הדלת.

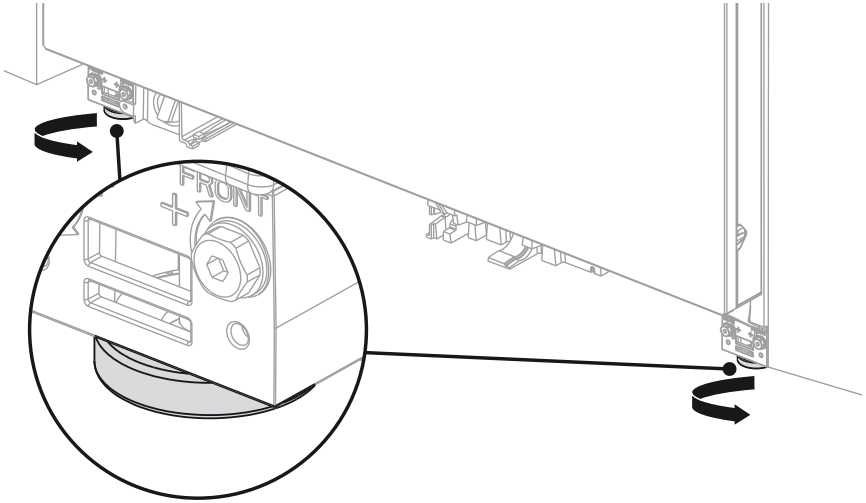

1. כדי ליצב את המקרר, הנמיכו את הרגליות הקדמיות בסיבוב עם כיוון השעון.

חזרו על כך בצד הנגדי.

2. **מסנן מסד תחתון:** הסירו אותו מפנים המקרר והרכיבו אותו לתוך המסילות. דחפו אותו עד הסוף.

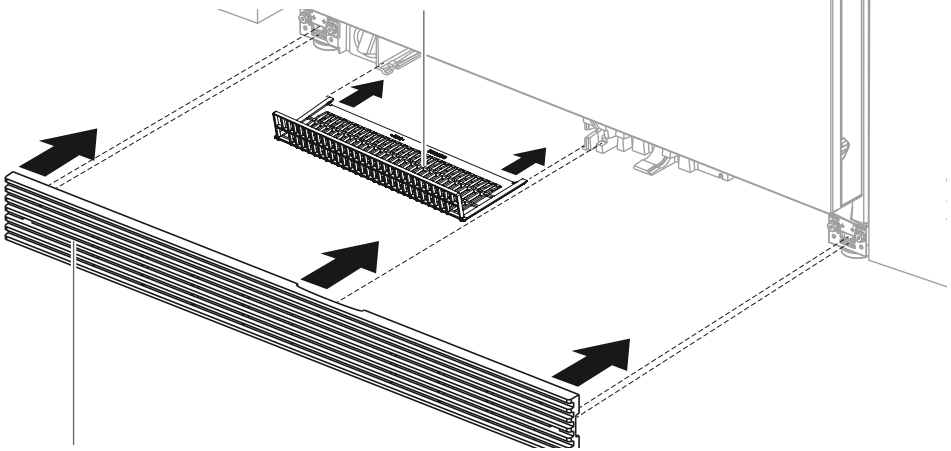

3. **גריל מסד תחתון:** הצמידו אותו לתפסים ודחפו אותו פנימה עד שינעל במקומו.

√ להשלמה ע"י המתקין

כל הדגמים

- ☐ נא לבדוק שכל החלקים מותקנים כהלכה.
- ☐ נא לוודא שהמקרר מפולס ומאובטח בפני התהפכות.
- ☐ נא לוודא שהדלתות והמגירות נפתחות ונסגרות ללא הפרעה.
- ☐ נא לוודא שלא נותרו חלקי אריזה.

דגמים המנפיקים קרח ומים

- ☐ נא לאפס את התרעת מסנן המים בלחיצה ארוכה (4 שניות) בו זמנית על הכפתורים: 🔔, ו- +.
- ☐ נא לוודא שמערכת סינון המים יושבת ישר.

יישור מערכת סינון המים

בשימוש ראשון במתקן המים, יש להפעילו במשך 2 דקות (ולהוציא 4 ליטר מים) עד שישתחרר כל האוויר הלכוד בצנרת. יש לחזור על כך פעם נוספת. אויר שנותר במערכת עלול לגרום לטפטוף בלתי מבוקר ממתקן המים.

חשוב: אין להוציא מים מעל 2 דקות ברציפות!

- ☐ נא לבדוק שמתקן הקרח פועל בצורה תקינה בלחיצה ארוכה (4 שניות) בו זמנית על הכפתורים: 🔔, + ו−.
- ☐ נא לוודא שמתקן הקרח במצב פעיל בלחיצה על כפתור. נורית החיווי שמעליו תדלק כאשר הוא פעיל. אין להשתמש בשלושת מחזורי הנפקת הקרח הראשונים.

נא למלא פרטים

דגם .....

מספר סידורי .....

תאריך רכישה .....

פרטי הקונה .....

פרטי המוכר .....

פרטי המתקין .....

חתימת המתקין .....

חברת ההתקנה .....

תאריך ההתקנה .....

Fisher&Paykel